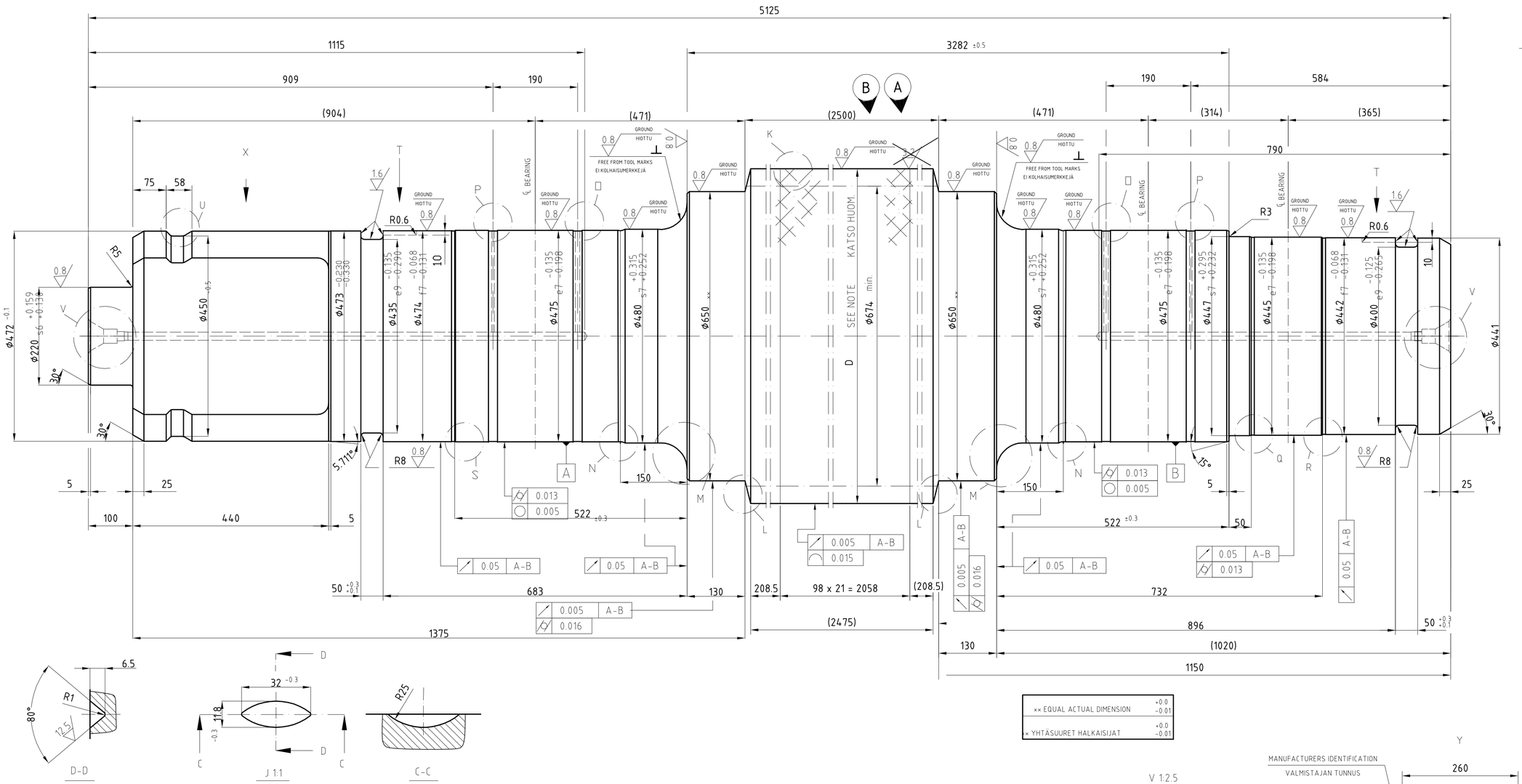

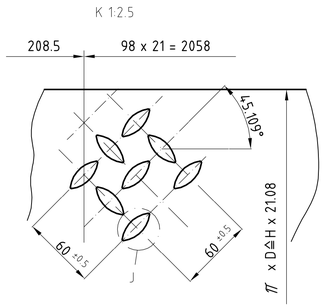

D	H
ø752 ±1	112
ø745 +3	111
ø738 +3	110
ø731 +3	109
ø725 +3	108
ø718 +3	107
ø711 +3	106
ø705 +3	105
ø698 +3	104

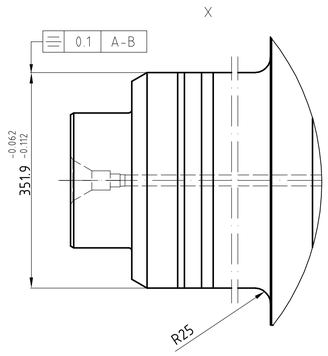

××EQUAL ACTUAL DIMENSION +0.0 -0.01

×YHTÄSUURET HALKAISIJAT +0.0 -0.01

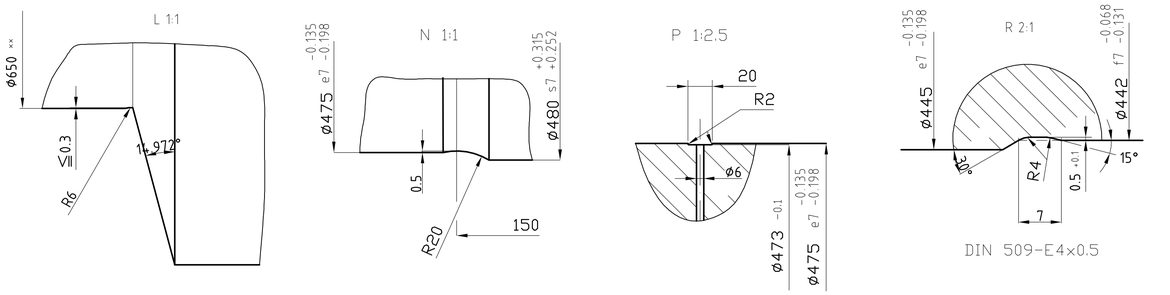

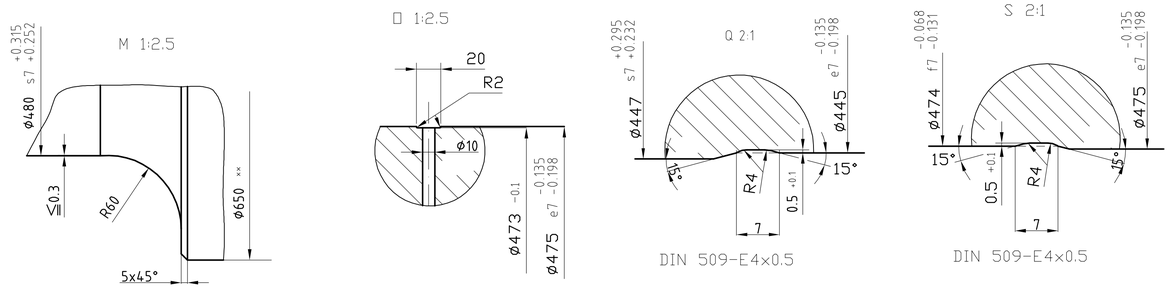

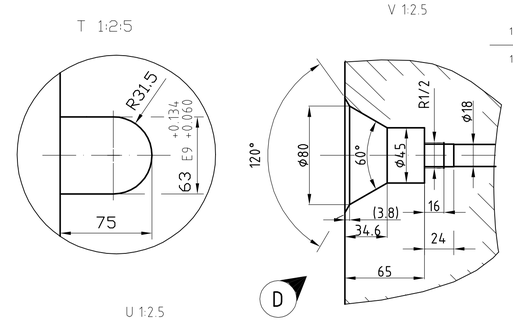

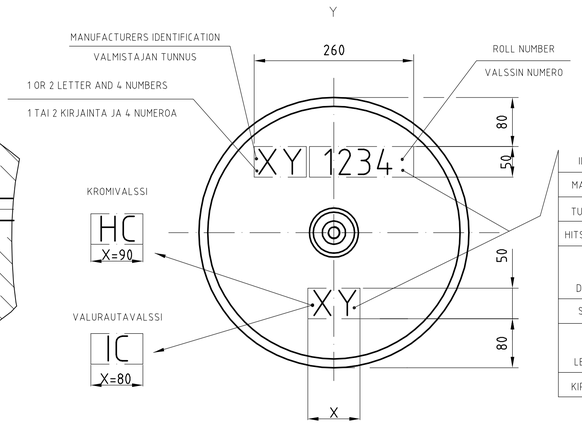

NOTE

WORK ROLL MATERIAL, HARDNESS AND DIAMETER WILL BE SPECIFIED IN THE ORDER. MANUFACTURERS IDENTIFICATION WILL BE SPECIFIED IN THE ORDER.

GD^2 VALUE OF THE WORK ROLL IS 2182 kgs m^2.

HUOM.

TYÖVALSSIN MATERIAALI, KOVUUS JA HALKAISIJA SEKÄ VALMISTAJAN TUNNUS ILMOITETAAN TILAUKSESSA.

TYÖVALSSIN GD^2 ON 2182 kgs m^2.

GROUND HIOTTU

3.2 0.8 0.8 1.6 12.5

BREAK ALL SHARP CORNERS.

KAIKKI TERÄVÄT NURKAT PYÖRISTETÄÄN.

NAUHAVALSSIN TYÖVALSSI F2-F6 RR n:o 1431160

24.05.2004	mls	Y.St	Halkaisija ø38 muutettu ø45:ksi.	1	D	
7.8.96	O. NISKALA	A.Ri	TÄYDENNYKSIÄ		C	
23.7.96	M.KOKKO		TYÖPINNAN PINTAMERKKI MUUT.	1	B	
19.06.96	A-LKoskela	ARi	Työpinnan pintamerkki muutettu	1	A	
Pvm. Date	Muuttaja Drawn	Hyv. Appr.	Muutos Revision	Esilintyy Appear	Muutos Revision	M-filmi M-film

Merkitsemättömät työtapakohtaiset valmistustoleranssit
Dimensional tolerances without tolerance indication

Lastuaminen SFS-EN 22768-1 Keski Medium | Hitsaus B SFS 3393 Welding | Poittoleikkaus B SFS 4072 Oxygen cutting | Leikkaus ja taivutus DIN 7168 Linear and angular Karkea Coarse

Osa Item	Nimi Name of part	Mitat Dimensions	Piir. nro/ Drg. No./	Osa nro Item No.	Materiaali Material	Standardi Standard	Paino Weight kg	Kpl Pcs.
							11624	

RAUTARUUKKI
RAAHE STEEL
PL 93, P.O.BOX 93
FIN-92101 Raahe, FINLAND

Pvm. Date 29/08/1994 | Osasto Dept. | Kok.paino Total weight kg
Suunn. Designed A. TIKKALA | Suhde Scale 1:5 (1:2.5, 1:1, 2:1)
Tark. Checked ARi | Hyv. Approved PHa | Vanha nro Old No. 1424213 | Uusi nro New No.
Liittyy Included in 025338

Kohde Project
Otsikko Title NAUHAVALSSAAMO HOT STRIP MILL
NAUHAVALSSI ROLLING STAND
TYÖVALSSI L 5125/2500 WORK ROLL
PINTAKUVIOITU, KYYNEL TEAR PATTERN

F-jakelu F-code 2KK2, 2VH2, 2V2
CAD-tunnus CAD-code AutoCAD12 | Mikrofilm. Pvm. Date
Nro No. 1,431,162 | Muutos Rev. D

BROY-A1X

This document shall not be presented or given without permission to a third party. RAUTARUUKKI OY

TIEDOSTO ASIAKIRJAA EI SAA ILMAN LUPAA ESITTÄÄ MUILLE KUIN TAHOILLE JOTKA OVAT SAAMASSA SEN TIETOJA. RAUTARUUKKI OY